TOP VAC

ODKURZACZE CENTRALNE

Katalog

16.04.2014

ODKURZACZE CENTRALNE DUOVAC

Spis treści

Marka Duovac.....3

Filtracja.....4

Jednostki centralne.....5

Zestawy do sprzątania.....10

Markowe akcesoria.....11

Przydatne akcesoria.....12

Węże ssące.....13

System HAH wąż ukryty w ścianie.....14

Funkcjonalne dodatki Vroom, Wally Flex.....15

Gniazda ssące.....16

Szufelki automatyczne.....19

Zestawy instalacyjne.....20

Materiały instalacyjne.....21

Materiały eksploatacyjne.....22

Gwarancja Duovac.....23

Legenda:

HAH system HAH wąż ukryty w ścianie

SILPURE nowa technologia antybakteryjna SILPURE

25 gwarancja 25lat

400m² zalecana maksymalna powierzchnia sprzątania

5 gwarancja 5lat

63 dB poziom hałasu

produkt kanadyjski

WESSEL-WERK szczotki renomowanej firmy Wessel-Werk

DUOVAC

Priorytetem marki Duovac jest tworzenie jednostek, które będą estetyczne, proste w obsłudze, wydajne i ponadczasowe. Ponieważ 45-letnie doświadczenie zobowiązuje, marka ta stała się liderem w tworzeniu nowoczesnych rozwiązań w systemach centralnego odkurzania. Odkurzacze Duovac jako jedyna marka, posiadają 25-letnią gwarancję, co wynika z zastosowania przez producenta wielu innowacyjnych technologii. Produkty wyposażone zostały w podwójny system filtracji (nowoczesny filtr materiałowy DuoFib Velcro + cyklon lub wielowarstwowy antyalergiczny worek jednorazowego użytku), dzięki któremu jednostki stały się niezawodne, bardzo wydajne i proste w obsłudze dla zapewnienia klientom satysfakcji i wygody. Dzięki wbudowanemu systemowi kanałów wyciszających, jednostki Duovac zyskały miano najcichszych odkurzaczy centralnych na rynku. Producent zadbał także o najwyższą jakość markowych akcesoriów do sprzątania, które zadowolą nawet najbardziej wymagających użytkowników. Szeroka gama szczotek do różnych powierzchni (podłóg twardych, dywanów, kafli, tapicerek) oraz końcówek specjalistycznych np.: do sprzątania pod meblami, pozwala na wszechstronne wykorzystanie odkurzacza. Jednostki centralne Duovac przeznaczone są do apartamentów, mieszkań, domów jednorodzinnych, obiektów przemysłowych, pensjonatów oraz hoteli.

Najwygodniejsza filtracja na rynku!

SILPURE

Technologia SILPURE to nowa, antybakteryjna generacja wykorzystująca naturalną siłę srebra, która hamuje rozwój bakterii i zapobiega nieprzyjemnym zapachom. Jednostki centralne Duovac wyposażone są w jedną z najprostszych w obsłudze filtrację na rynku. Tworzą ją bardzo wydajny system podwójnej filtracji, wykorzystujący filtrację cykloniczną w połączeniu z filtrem DuoFib Velcro i najnowocześniejszą technologią SILPURE. Filtr DuoFib Velcro można wyprać w pralce, bądź wypłukać pod bieżącą wodą. Po wysuszeniu DuoFib Velcro montujemy ponownie w jednostce centralnej. Dodatkowo każda jednostka centralna może zostać wyposażona w wielowarstwowy antyalergiczny worek jednorazowy. Dzięki niemu filtr DuoFib Velcro pozostanie czysty, a cała obsługa odkurzacza ograniczy się do wymiany wielowarstwowego antyalergicznego worka jednorazowego na nowy. Po wszystkich wykonanych czynnościach należy jedynie założyć lekki aluminiowy zbiornik i przymocować go za pomocą wygodnych plastikowych klamr.

Prosty i niezawodny wskaźnik LED przypomina użytkownikowi o wymianie zapełnionego jednorazowego worka lub wyczyszczeniu filtra DuoFib Velcro.

Cyklonowa filtracja w połączeniu z filtrem DuoFib to udoskonalony proces filtracji zatrzymujący najdrobniejsze cząstki kurzu, tak małe jak 0,1 mikrona (dla porównania: średnica włosa wynosi 0,6 mikronów)

Duovac Simplici-T SIT130IEUD

Najważniejsze cechy:

- Gwarancja 5 lat
- Mocny i niezawodny silnik AMETEK Lamb (USA)
- Luksusowe wykończenie – wykonane z wysokiej jakości materiałów i metali szlachetnych w celu zapewnienia długiej żywotności
- Cicha praca bez zewnętrznego tłumika hałasu
- W komplecie gumowe elementy do podłączenia z instalacją PVC oraz komplet worków jednorazowych
- Możliwość zastosowania filtra wylotu HEPA

CENA: 1997,56zł netto
KOD SIT130IEUD; GRUPA AAA

Opis jednostki SIMPLICI-T

Jednostka centralna Duovac Simplici-T polecana jest do domów o max. powierzchni 180m² wraz z instalacją składającą się z max. 5 punktów ssących. Odkurzacz ten posiada niezawodny silnik AMETEK Lamb zapewniający optymalną siłę ssania podczas całego okresu użytkowania. Jednostka ta pracuje wraz z wielowarstwowym antyalergicznym workiem jednorazowym o poj. 15l. Zastąpienie zewnętrznego tłumika hałasu wewnętrznymi kanałami wyciszającymi sprawiło, że jednostka Duovac Simplici-T może zostać zamontowana blisko pomieszczeń mieszkalnych, a hałas podczas sprzątania nie będzie przeszkadzał innym domownikom. W przypadku braku możliwości wyprowadzenia wyrzutu powietrza na zewnątrz budynku, rura wylotowa może pozostać w pomieszczeniu, w którym znajduje się odkurzacz. Rozwiązanie to jest możliwe dzięki bardzo wydajnej filtracji w jaką wyposażona została jednostka centralna Duovac Simplici-T. W przypadku tym zaleca się jedynie zastosowanie dodatkowego filtra wylotu HEPA, który rozproszy nam powietrze wyrzucane przez jednostkę centralną oraz dodatkowo zmniejszy emitowany przez nią hałas o ok 2dB.

Parametry Techniczne

Duovac Simplici-T SIT130IEUD	
Napięcie	220-240V
Moc	1429W
Max podciśnienie	300mbar
Przepływ powietrza	56,2l/s
Moc ssąca	502 Air Watt
Rodzaj filtracji	worek jednorazowy 15l
Wymiary (wys. x gł. x szer.)	47,5cm x 29cm x 29,5cm
Max długość instalacji	30m
Zalecana max liczba gniazd	5
Rodzaj sprzątania	sucho

Zobacz aktualne promocje na stronie **www.duovac.pl**	Skuteczna filtracja więcej na stronie **4**	Gwarancja szczegóły na stronie **23**	Jednostka współpracuje z systemem bezprzewodowym BW strona **13**	Zestawy do sprzątania patrz strona **10**	Elementy eksploatacyjne patrz strona **22**

Duovac Sensa SEN260IEUD

Najważniejsze cechy:

- Gwarancja 25 lat
- Mocny i niezawodny silnik AMETEK Lamb (USA)
- Podwójny system filtracji z opcjonalnym antyalergicznym workiem jednorazowym o poj. 30l
- Wskaźnik LED w standardzie
- System łagodnego uruchamiania SOFT-START
- Luksusowe wykończenie – wykonane z wysokiej jakości materiałów i metali szlachetnych w celu zapewnienia długiej żywotności
- Duży i lekki zbiornik aluminiowy wyposażony w ergonomiczne uchwyty do jego opróżniania
- Cicha praca bez zewnętrznego tłumika hałasu
- W komplecie worek jednorazowy oraz gumowe elementy do podłączenia z instalacją PVC
- Możliwość zastosowania filtra wylotu HEPA

CENA: 2678,86zł netto

KOD SEN260IEUD; GRUPA AAA

Opis jednostki SENSA

Jednostka centralna Duovac Sensa przeznaczona jest do domów o max. powierzchni 250m² wraz z instalacją składającą się z max. 7 punktów ssących. Mimo swoich kompaktowych wymiarów posiada duży, lekki i wygodny zbiornik na zanieczyszczenia oraz niezawodny silnik zapewniający optymalną siłę ssania podczas całego okresu użytkowania. Silnik został wyposażony w system łagodnego uruchamiania SOFT-START, dzięki czemu wydłuża się jego żywotność. Jednostka ta może pracować wraz z wielowarstwowym antyalergicznym workiem jednorazowym o poj. 30l. Zastąpienie zewnętrznego tłumika hałasu wewnętrznymi kanałami wyciszającymi sprawiło, że jednostka Duovac Sensa może zostać zamontowana blisko pomieszczeń mieszkalnych, a hałas podczas sprzątania nie będzie przeszkadzał innym domownikom. W przypadku braku możliwości wyprowadzenia wyrzutu powietrza na zewnątrz budynku, rura wylotowa może pozostać w pomieszczeniu, w którym znajduje się odkurzacz. Przy tym rozwiązaniu zaleca się zastosować dodatkowy filtr wylotu HEPA, który rozproszy powietrze wyrzucane przez jednostkę centralną oraz dodatkowo zmniejszy emitowany przez nią hałas o ok 2dB. Jednostka Duovac Sensa standardowo wyposażona jest w wskaźnik LED, który informuje użytkownika o aktualnym stanie jednostki.

Parametry Techniczne

Duovac Sensa SEN260IEUD	
Napięcie	220-240V
Moc	1690W
Max podciśnienie	340mbar
Przepływ powietrza	59,5l/s
Moc ssąca	580 Air Watt
Rodzaj filtracji	DuoFib Velcro + cyklon + worek jednorazowy 30l
Wymiary (wys. x gł. x szer.)	68cm x 29cm x 34cm
Waga	10,9kg
Max długość instalacji	60m
Zalecana max liczba gniazd	7
Poj. zbiornika	26l
Rodzaj sprzątania	sucho

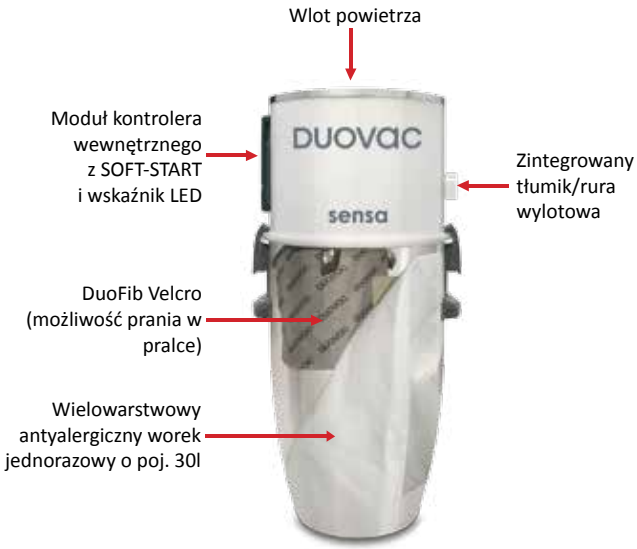

Zobacz aktualne promocje na stronie www.duovac.pl	Skuteczna filtracja więcej na stronie **4**	Gwarancja szczegóły na stronie **23**	Jednostka współpracuje z systemem bezprzewodowym BW strona **13**	Zestawy do sprzątania patrz strona **10**	Elementy eksploatacyjne patrz strona **22**

Duovac Star STR190IEUD

Najważniejsze cechy:

- Gwarancja 25 lat
- Mocny i niezawodny silnik AMETEK Lamb (USA)
- Jednostka współpracuje z systemem HAH
- Podwójny system filtracji z opcjonalnym antyalergicznym workiem jednorazowym o poj. 30l
- Wskaźnik LED w standardzie
- System łagodnego uruchamiania SOFT-START
- Luksusowe wykończenie – wykonane z wysokiej jakości materiałów i metali szlachetnych w celu zapewnienia długiej żywotności
- Duży i lekki zbiornik aluminiowy wyposażony w ergonomiczne uchwyty
- Cicha praca bez zewnętrznego tłumika hałasu
- W komplecie worek jednorazowy oraz gumowe elementy do podłączenia z instalacją PVC
- Możliwość zastosowania filtra wylotu HEPA

CENA: 3199,19zł netto

KOD STR190IEUD; GRUPA AAA

Opis jednostki STAR

Jednostka centralna Duovac Star polecana jest do domów o max. powierzchni 400m² wraz z instalacją składającą się z max. 12 punktów ssących. Jednostka ta posiada duży zbiornik na zanieczyszczenia oraz wydajny silnik zapewniający optymalną siłę ssania podczas całego okresu użytkowania. Silnik wyposażono w system łagodnego uruchamiania SOFT-START, dzięki czemu wydłuża się jego żywotność. Jednostka ta może pracować wraz z wielowarstwowym antyalergicznym workiem jednorazowym o poj. 30l. Zastąpienie zewnętrznego tłumika hałasu wewnętrznymi kanałami wyciszającymi sprawiło, że jednostka Duovac Star może zostać zamontowana blisko pomieszczeń mieszkalnych, a hałas podczas sprzątania nie będzie przeszkadzał innym domownikom.W przypadku braku możliwości wyprowadzenia wyrzutu powietrza na zewnątrz budynku, rura wylotowa może pozostać w pomieszczeniu, w którym znajduje się odkurzacz. Rozwiązanie to jest możliwe dzięki bardzo wydajnej podwójnej filtracji w jaką wyposażona została jednostka centralna Duovac Star. W przypadku tym zaleca się jedynie zastosowanie dodatkowego filtra wylotu HEPA, który rozproszy powietrze wyrzucane przez jednostkę centralną oraz dodatkowo zmniejszy emitowany przez nią hałas o około 2dB. Wskaźnik LED umieszczony na obudowie informuje użytkownika o aktualnym stanie jednostki.

Parametry Techniczne

Duovac Star STR190IEUD	
Napięcie	220-240V
Moc	1798W
Max podciśnienie	363mbar
Przepływ powietrza	62,8l/s
Moc ssąca	700 Air Watt
Rodzaj filtracji	DuoFib Velcro + cyklon + worek jednorazowy 30l
Wymiary (wys. x gł. x szer.)	76cm x 32cm x 34cm
Waga	11,4kg
Max długość instalacji	80m
Zalecana max liczba gniazd	12
Poj. zbiornika	33,8l
Rodzaj sprzątania	sucho

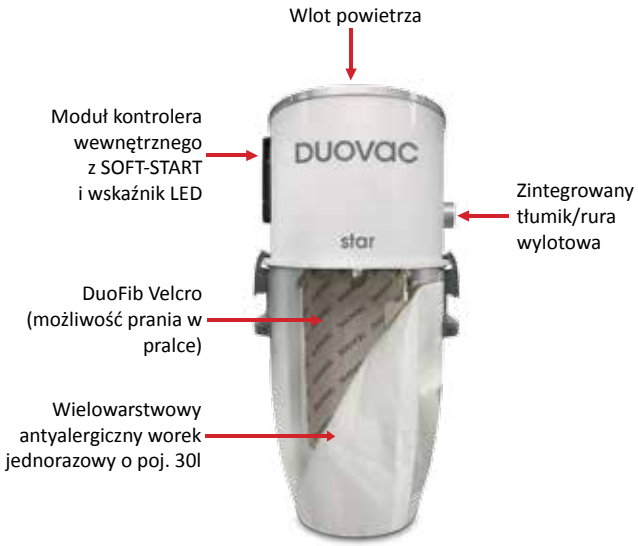

Zobacz aktualne promocje na stronie www.duovac.pl	Skuteczna filtracja więcej na stronie 4	Gwarancja szczegóły na stronie 23	System HAH – wąż ukryty w ścianie na stronie 14	Jednostka współpracuje z systemem bezprzewodowym BW strona 13	Zestawy do sprzątania patrz strona 10	Elementy eksploatacyjne patrz strona 22

Duovac Air 50 A50170IEUD

Najważniejsze cechy:

- Gwarancja 25 lat
- Mocny i niezawodny silnik AMETEK Lamb (USA)
- Jednostka współpracuje z systemem HAH
- Podwójny system filtracji z opcjonalnym antyalergicznym workiem jednorazowym o poj. 30l
- Wskaźnik LED w standardzie
- System łagodnego uruchamiania SOFT-START
- Luksusowe wykończenie – wykonane z wysokiej jakości materiałów i metali szlachetnych w celu zapewnienia długiej żywotności
- Duży i lekki zbiornik aluminiowy wyposażony w ergonomiczne uchwyty do jego opróżniania
- Cicha praca bez zewnętrznego tłumika hałasu
- W komplecie worek jednorazowy oraz gumowe elementy do podłącznia z instalacją PVC
- Możliwość zastosowania filtra wylotu HEPA

CENA: 4845,53zł netto

KOD A50170IEUD; GRUPA AAA

Opis jednostki AIR 50

Jednostka centralna Duovac Air 50 polecana jest do domów o max. powierzchni 800m² wraz z instalacją składającą się z max. 20 punktów ssących. Jednostka ta posiada duży zbiornik na zanieczyszczenia oraz wydajny silnik zapewniający optymalną siłę ssania podczas całego okresu użytkowania. Silnik został wyposażony w system łagodnego uruchamiania SOFT-START, dzięki czemu wydłuża się jego żywotność. Jednostka ta może pracować wraz z wielowarstwowym antyalergicznym workiem jednorazowym o poj. 30l. Zastąpienie zewnętrznego tłumika hałasu wewnętrznymi kanałami wyciszającymi sprawiło, że jednostka Duovac Air 50 może zostać zamontowana blisko pomieszczeń mieszkalnych, a hałas podczas sprzątania nie będzie przeszkadzał innym domownikom. W przypadku braku możliwości wyprowadzenia wyrzutu powietrza na zewnątrz budynku, rura wylotowa może pozostać w pomieszczeniu, w którym znajduje się odkurzacz. Rozwiązanie to jest możliwe dzięki bardzo wydajnej podwójnej filtracji w jaką wyposażona została jednostka centralna Duovac Air 50. W przypadku tym zaleca się jedynie zastosowanie dodatkowego filtra wylotu HEPA, który rozproszy nam powietrze wyrzucane przez jednostkę centralną oraz dodatkowo zmniejszy emitowany przez nią hałas o około 2dB.

Parametry Techniczne

Duovac Air 50 A50170IEUD	
Napięcie	220-240V
Moc	1672W
Max podciśnienie	326mbar
Przepływ powietrza	57,4l/s
Moc ssąca	601 Air Watt
Rodzaj filtracji	DuoFib Velcro + cyklon + worek jednorazowy 30l
Wymiary (wys. x gł. x szer.)	88cm x 35cm x 41cm
Waga	15,9kg
Max długość instalacji	90m
Zalecana max liczba gniazd	20
Poj. zbiornika	37,8l
Rodzaj sprzątania	sucho

Zobacz aktualne promocje na stronie www.duovac.pl	Skuteczna filtracja więcej na stronie	Gwarancja szczegóły na stronie	System HAH – wąż ukryty w ścianie na stronie	Jednostka współpracuje z systemem bezprzewodowym BW strona	Zestawy do sprzątania patrz strona	Elementy eksploatacyjne patrz strona
	4	23	14	13	10	22

Duovac Signature 200 SIG200EUD

Najważniejsze cechy:

- Gwarancja 25 lat
- Mocne i niezawodne silniki AMETEK Lamb (USA)
- Możliwość sprzątania przez 2 osoby jednocześnie
- Wskaźnik LED w standardzie
- System łagodnego uruchamiania SOFT-START
- Luksusowe wykończenie – wykonane z wysokiej jakości materiałów i metali szlachetnych w celu zapewnienia długiej żywotności
- Duży i lekki zbiornik aluminiowy wyposażony w ergonomiczne uchwyty
- W komplecie tłumiki oraz gumowe elementy do podłączenia z instalacją PVC

CENA: 5443,09zł netto
KOD SIG200EUD; GRUPA AAA

Opis jednostki SIGNATURE 200

Główną zaletą tego urządzenia jest możliwość jednoczesnego sprzątania przez dwóch użytkowników. W tym przypadku maksymalna powierzchnia domu wynosi 2 x 300m², a instalacja może składać się maksymalnie z 16 punktów ssących. Urządzenie idealnie nadaje się do bardzo dużych posiadłości, biurowców, pensjonatów, czy domów bliźniaczych lub szeregowych. Jednostka ta posiada duży zbiornik na zanieczyszczenia, dzięki czemu czas jego zapełnienia to około 5-6 miesięcy. W jednostce Duovac Signature 200 zastosowano 2 potężne silniki o łącznej mocy ssącej wynoszącej 1081 Air Watt oraz przepływie powietrza 101,4 l/s. Silniki te wyposażone zostały w system łagodnego uruchamiania SOFT-START, dzięki czemu wydłuża się ich żywotność. Przy tym modelu istnieje możliwość stosowania antybakteryjnego worka ochronnego na filtr DuoFib Velcro.

Parametry Techniczne

Duovac Signature 200 SIG200EUD	
Napięcie	220-240V
Moc	3082W
Ilość silników	2
Max podciśnienie	316mbar
Przepływ powietrza	101,4l/s
Moc ssąca	1081 Air Watt
Rodzaj filtracji	DuoFib Velcro + cyklon
Wymiary (wys. x gł. x szer.)	88cm x 35cm x 37cm
Waga	18,6kg
Max długość instalacji	2x55m
Zalecana max liczba gniazd	2x8
Poj. zbiornika	42,3l
Rodzaj sprzątania	sucho

Zobacz aktualne promocje na stronie www.duovac.pl	Skuteczna filtracja więcej na stronie **4**	Gwarancja szczegóły na stronie **23**	Jednostka współpracuje z systemem bezprzewodowym BW strona **13**	Zestawy do sprzątania patrz strona **10**	Elementy eksploatacyjne patrz strona **22**

Podstawowy zestaw do sprzątania z wężem Superior Duovac

W skład zestawu wchodzą:

- BIP25DV/ BIP30DV/ BIP35DV wąż ssący Superior Duovac o dł. 7,6m/9,1m/10,6m z włącznikiem on/off do rury teleskopowej z klipsem GWARANCJA 5 LAT
- ACC1024 rura teleskopowa z klipsem
- ACC79GY wieszak na rurę teleskopową
- ACC56GY ssawka obrotowa dwufunkcyjna
- ACC17CGY ssawka szczelinowa
- ACC31DV szczotka do podłóg gładkich z włosiem końskim
- ACC01 wieszak na wąż ssący
- ACC22DV torba na akcesoria

Cena podstawowego zestawu do sprzątania

Dł. 7,6m	kod PAKLV4525DV	grupa AAA	cena 797,16 zł	netto
Dł. 9,1m	kod PAKLV4530DV	grupa AAA	cena 822,36 zł	netto
Dł. 10,6m	kod PAKLV4535DV	grupa AAA	cena 863,83 zł	netto

Cena zestawu do sprzątania z wężem Superior BW oraz odbiornikiem technologii bezprzewodowej

Dł. 8,5m	kod PAKLV45BW28DV	grupa AAA	cena 1292,93 zł	netto
Dł. 10,4m	kod PAKLV45BW34DV	grupa AAA	cena 1319,76 zł	netto

Promocyjna cena podstawowego zestawu do sprzątania z wężem Superior Duovac przy zakupie z jednostką centralną!
Zobacz aktualną promocję na naszej stronie internetowej www.duovac.pl

Zestaw do sprzątania z wężem Basic

W skład zestawu wchodzą:

- BIP25PBL/BIP30PBL/BIP35PBL/BIP40PBL/BIP45PBL wąż ssący Basic o dł.7,6m/9,1m/10,6m/12,2m/13,7m z włącznikiem on/off do rury teleskopowej z klipsem
- ACC1024 rura teleskopowa z klipsem
- ACC79GY wieszak na rurę teleskopową
- ACC56GY ssawka obrotowa dwufunkcyjna
- ACC17CGY ssawka szczelinowa
- ACC31DV szczotka do podłóg gładkich z włosiem końskim
- ACC01 wieszak na wąż ssący

Cena zestawu do sprzątania

Dł. 7,6m	kod PAKLV3525DV	grupa AAA	cena 615,04 zł	netto
Dł. 9,1m	kod PAKLV3530DV	grupa AAA	cena 665,45 zł	netto
Dł. 10,6m	kod PAKLV3535DV	grupa AAA	cena 697,67 zł	netto
Dł. 12,2m	kod PAKLV3540DV	grupa AAA	cena 779,67 zł	netto
Dł. 13,7m	kod PAKLV3545DV	grupa AAA	cena 814,67 zł	netto

Cena zestawu do sprzątania z wężem Superior BW oraz odbiornikiem technologii bezprzewodowej

Dł. 8,5m	kod PAKLV35BW28DV	grupa AAA	cena 1231,14 zł	netto
Dł. 10,4m	kod PAKLV35BW34DV	grupa AAA	cena 1257,97 zł	netto

Zestaw do sprzątania Standard/Garażowy

W skład zestawu wchodzą:

- BOG30/ BOG500001 wąż ssący Standard o dł. 9m/15m bez włącznika on/off do rury teleskopowej bez klipsa
- ACC67BK rura dwuczęściowa
- ACC101BK szczotka do tapicerki ze zdejmowanym włosiem
- ACC401BK szczotka okrągła
- ACC31BK szczotka do podłóg gładkich z włosiem końskim
- ACC01 wieszak na wąż ssący

Cena zestawu do sprzątania

Dł. 9m	kod PAKLV2030DV	grupa AAA	cena 272,25 netto
Dł. 15m	kod PAKLV2050DV	grupa AAA	cena 329,27 netto

Powiększ swój zestaw o markowe akcesoria szczegóły na stronie	Gwarancja szczegóły na stronie	Funkcjonalne dodatki patrz strona
11	**23**	**15**

WESSEL-WERK

POLECAMY

Separator TOP-15 z osprzętem

Przeznaczony do ściągania cieczy oraz usuwania popiołu, a także trocin, gipsu, mąki i innych materiałów. W skład zestawu wchodzi separator o poj. 15l, filtr HEPA, filtr materiałowy, elastyczny stalowy zbrojony wąż powleczony plastikową osłoną z chromowaną końcówką o łącznej dł. 1,3m

kod TOP15SH **grupa** PRO2
cena 307,32zł netto

Turbo szczotka do dywanów i wykładzin 28cm

Turbo szczotka posiada wałek ze specjalnymi szczotkami. Wałek się obraca i skutecznie usuwa takie zabrudzenia jak sierść zwierząt domowych.

kod BTO05BK **grupa** AAA
cena 363,42zł netto

POLECAMY

Turbo szczotka do dywanów

Szczotka napędzana za pomocą turbiny osiowej, idealnie pasuje do codziennego użytku.

kod BTO20DV **grupa** AAA
cena 191,87zł netto

Turbo Cat

Profesjonalna obrotowa turbo szczotka do dywanów i wykładzin. Bardzo duża siła ssania dzięki turbinie radialnej.

kod BTO10 **grupa** AAA
cena 778,05zł netto

POLECAMY

Pokrowiec na wąż 9,1m/10,6m/12,1m

Pokrowiec na wąż z zamkiem błyskawicznym. Zabezpiecza przed zarysowaniem podłóg, mebli oraz ochrania krawędzie ścian przed obtarciem.

dł. 9,1m **kod** ACCCB30 **grupa** AAA
cena 121,14zł netto
dł. 10,6m **kod** ACCCB35 **grupa** AAA
cena 140,65zł netto
dł. 12,1m **kod** ACCCB40 **grupa** AAA
cena 209,76zł netto

POLECAMY

Szczotka do podłóg Super Premium

Szczotka dwu-klawiszowa z wysuwanym włosiem. Dzięki nowoczesnej technologii zaliczana do najcichszych na rynku. Szczotka składa się z 2 rolek podpierających, chromowanej poślizgowej powierzchni spodniej, 2 listw do zbierania włosów oraz listwy do szczotkowania.

kod ACC1005DV **grupa** AAA
cena 134,96zł netto

POLECAMY

Szczotka do podłóg drewnianych

Szczotka z włosiem końskim przeznaczona do podłóg drewnianych, paneli. Dodatkowo wyposażona w mechanizm obrotowy.

kod ACC17EDV **grupa** AAA
cena 83,74zł netto

POLECAMY

Szczotka Mop

Szczotka z nakładką, która przeznaczona jest do czyszczenia gładkich płytek, paneli oraz parkietów z drobnych zanieczyszczeń.

kod ACC901SH **grupa** AAA
cena 79,68zł netto

Szczotka do podłóg drewnianych De Lux

Szczotka do podłóg drewnianych o szerokości 25cm. Szczotka przeznaczona do podłóg wrażliwych na uszkodzenia. Kołnierz szczotki wykonany z włosia końskiego, dodatkowo przedni rząd włosia odpowiednio wycięty aby zapewnić zbieranie kurzu na całej szerokości szczotki.

kod ACC17AGY **grupa** AAA
Cena 76,42zł netto

Szczotka do podłóg gładkich

Szczotka o szerokości 30cm. Szczotka posiada 2 miękkie listwy i 2 ślizgi, dzięki czemu nie niszczy parkietu. Szczotka zakończona rolkami, dzięki którym można nią również sprzątać płytki. Bardzo cicha w użyciu.

kod ACC31DV **grupa** AAA
cena 54,07zł netto

Szczotka do podłóg gładkich

Szczotka o szerokości 36cm. Szczotka posiada 2 miękkie listwy i 2 ślizgi, dzięki czemu nie niszczy parkietu. Szczotka zakończona rolkami, dzięki którym można nią również sprzątać płytki. Bardzo cicha w użyciu.

kod ACC33HU **grupa** AAA
cena 65,85zł netto

Zestaw do pielęgnacji zwierząt

Wygodny w użytkowaniu zestaw do pielęgnacji zwierząt o krótkiej i długiej sierści. Końcówka do wyczesywania umieszczona jest na rozciągliwym wężu o długości od 0,40m do 1,5m. Końcówka posiada dwie wymienne nakładki w zależności od długości sierści. Zestaw nadaje się do codziennego czesania, rozplątywania i wyczesywania sierści zwierząt.

kod ACC07SH **grupa** PRO2
Cena 185,37zł netto

Praktyczna torba na akcesoria Duovac

Torba służy do przechowania różnych szczotek i ssawek do sprzątania.

kod ACC22DV **grupa** AAA
cena 61,79zł netto

Wieszak na wąż ssący

Wąż ssący nawijany jest na uchwyt dzięki czemu nie zajmuje dużo miejsca.

kod ACC01 **grupa** AAA
cena 13,49zł netto

Wieszak na rurę teleskopową

Wraz z torbą na akcesoria wpływa na utrzymanie porządku w miejscu przechowywania całego asortymentu do sprzątania.

kod ACC79GY **grupa** AAA
cena 11,79zł netto

Zgrzebło do zwierząt

Zgrzebło do zwierząt o krótkiej sierści

kod ACC32BK **grupa** AAA
cena 120,33zł netto

Ssawka do podłóg De Lux

Ssawka do podłóg De Lux Ssawka dwu-klawiszowa z wysuwanym włosiem. Szczotka składa się z rolek podpierających i chromowanej poślizgowej powierzchni spodniej, 2 listw do zbierania włosów oraz listwy do szczotkowania.

kod ACC18SH **grupa** AAA
cena 52,85zł netto

Ssawka obrotowa dwufunkcyjna

Ssawka z jednej strony przeznaczona do czyszczenia mebli tapicerowanych i siedzeń samochodowych, a z drugiej wykończona włosiem do czyszczenia mebli, telewizorów i delikatnych powierzchni.

kod ACC56GY **grupa** AAA
cena 32,93zł netto

Rura teleskopowa z klipsem

Rura z możliwością wydłużenia do 1m. Zastosowanie do węży z klipsem. Gumowa obejma uszczelnia połączenie rury teleskopowej z uchwytem węża. Dzięki temu wyeliminowano spadek podciśnienia oraz zapewniono cichą pracę.

kod ACC1024 **grupa** AAA
cena 96,75zł netto

Szczotka do polerowania

Szczotka do polerowania wykonana z bawełny, idealnie nadaje się do sprzątania na sucho podłóg gładkich np,: paneli, parkietów. Dzięki funkcjonalnym zapięciom mop w prosty sposób można zdjąć ze szczotki i wyprać. Długość szczotki 43cm.

kod ACC900SH **grupa** PRO2
cena 304,88zł netto

Szczotka do grzejników
Wygodna szczotka zakończona włosiem.

kod ACC45 **grupa** AAA
cena 12,68zł netto

Komplet podręcznych ssawek

kod ACC09SH **grupa** AAA
cena 23,58zł netto

Turbo szczotka do tapicerki
Obrotowa szczotka do tapicerki, siedzeń i bagażników samochodowych. Nadaje się również do zbierania sierści zwierząt.

kod BTO30GY **grupa** AAA
cena 71,55zł netto

Ssawka do dużych śmieci
Ssawka o szerokości 14cm Zbiera większe zanieczyszczenia.

kod ACC17DGY **grupa** AAA
cena 18,29zł netto

Szczotka trójkątna
Szczotka przeznaczona do sprzątania podłóg w narożnikach pomieszczeń.

kod ACC04SH **grupa** AAA
cena 64,23zł netto

Szczotka do tapicerki
Szczotka do tapicerki ze zdejmowanym włosiem.

kod ACC101BK **grupa** AAA
cena 19,52zł netto

Szczotka okrągła
Szczotka do mebli w kształcie pędzla z delikatnym włosiem.

kod ACC17BGY **grupa** AAA
cena 13,41zł netto

Szczotka do odzieży
Szczotka do odzieży z miękkim włosem ułożonym w dwóch rzędach.

kod ACC06SH **grupa** PRO2
cena 33,33zł netto

Uchwyt na szczotki
Mocowany do rury teleskopowej.

kod ACC74BK **grupa** AAA
cena 12,68zł netto

Rura teleskopowa
Rura z możliwością wydłużenia do 1m Zastosowanie do węży bez klipsa.

kod ACC10SH **grupa** AAA
cena 53,66zł netto

Rura teleskopowa czarna plastikowa
Rura przeznaczona do węża bez klipsa.

kod ACC11SH **grupa** AAA
cena 43,93zł netto

Rura 2 częściowa
2-częściowa rura wykonana została z wysokiej jakości tworzywa. Idealnie nadaje się do zwiększania zasięgu sprzątania.

kod ACC67BK **grupa** AAA
cena 65,85zł netto

Ssawka szczelinowa długość 23cm
Wąska ssawka umożliwia dotarcie do trudno dostępnych miejsc.

kod ACC17CGY **grupa** AAA
cena 7,64zł netto

Długa ssawka do szczelin
Ssawka do szczelin o długości 35cm.

kod ACC44 **grupa** AAA
cena 15,77zł netto

Zestaw z małymi ssawkami
Zestaw z małymi ssawkami do czyszczenia np.; klawiatury komputera.

kod ACC20SH **grupa** AAA
cena 71,14zł netto

Ssawka z otworem do wiercenia
Ssawka do wiercenia pozwala uniknąć uciążliwego sprzątania pyłu, który powstaje podczas wiercenia. Ssawka doskonale przylega do wszystkich powierzchni.

kod ACC21SH **grupa** AAA
cena 43,09zł netto

Płaska lanca ssąca
Płaska lanca ssąca o długości 90cm. Ssawka idealnie nadaje się do czyszczenia trudno dostępnych miejsc np.; przestrzeni między meblami, szafami.

kod ACC24GY **grupa** AAA
cena 40,57zł netto

Kulki do czyszczenia instalacji
Kulki do czyszczenia instalacji to gumowe kuleczki, które swoim ruchem powodują udrożnienie pozostałych zanieczyszczeń w instalacji, które od razu nie zostały wciągnięte do zbiornika. Urządzenie nadaje się do wielokrotnego użytku. Przy każdym czyszczeniu instalacji zaleca się przepuścić całą serię kulek z każdego gniazda ssącego.

kod ACC22SH **grupa** AAA
cena 64,23zł netto

Wąż ssący Superior Duovac

Wąż z 5 - letnią gwarancją, lekki, trwały z ergonomicznym uchwytem z włącznikiem on/off do rury teleskopowej z klipsem, występuje w długości: 2,4m/7,6m/9,1m/10,6m.

dł.	kod	cena netto	grupa	dł.	kod	cena netto	grupa
2,4m	BIP08DV	271,55zł	AAA	9,1m	BIP30DV	543,90zł	AAA
7,6m	BIP25DV	518,70zł	AAA	10,6m	BIP35DV	585,37zł	AAA

Wąż ssący Basic

Wąż z 2 - letnią gwarancją, lekki, wytrzymały i niezawodny z włącznikiem on/off do rury teleskopowej z klipsem, występuje w długości: 7,6m/9,1m/10,6m/12,2m/13,7m.

dł.	kod	cena netto	grupa	dł.	kod	cena netto	grupa
7,6m	BIP25PBL	398,37zł	AAA	12,2m	BIP40PBL	563,00zł	AAA
9,1m	BIP30PBL	448,78zł	AAA	13,7m	BIP45PBL	598,00zł	AAA
10,6m	BIP35PBL	481,00zł	AAA				

Wąż ssący De Luxe

2 lata gwarancji, elastyczny wąż z włącznikiem on/off do rury teleskopowej bez klipsa, występuje w długości: 8m/10m.

dł.	kod	cena netto	grupa	dł.	kod	cena netto	grupa
8m	BIP26SH	449,60zł	AAA	10m	BIP33SH	479,68zł	AAA

Wąż ssący Standard

2 lata gwarancji, wąż ssący bez włącznika on/off do rury teleskopowej bez klipsa, występuje w długości: 9m/15m.

dł.	kod	cena netto	grupa	dł.	kod	cena netto	grupa
9m	BOG30	179,00zł	AAA	15m	BOG500001	236,00zł	AAA

Rozciągliwy wąż ssący

2 lata gwarancji, idealny do szybkiego usuwania drobnych zanieczyszczeń, o dł. 2,4m z możliwością rozciągnięcia do 7m.

kod	cena netto	grupa
BIP08SH	153,66zł	AAA

Przedłużenie do węża

Dł. 3m pozwala na zachowanie komfortu sprzątania wężem z włącznikiem on/off, w przeciwieństwie do zwykłych przedłużek.

kod	cena netto	grupa
BIP12EXT	239,84zł	AAA

Uchwyt do węża

Uchwyt do węża bez włącznika on/off, z regulacją powietrza zasysanego.

kod ACC0508 **grupa** AAA
cena 31,71zł netto

Chromowany uchwyt do węża

Chromowany uchwyt do węża bez włącznika on/off, z regulacją powietrza zasysanego.

kod ACC05SH **grupa** AAA
cena 62,60zł netto

Roller Hose

Profesjonalny zawijak z wężem o dł. 11m, bez włącznika on/off. Urządzenie wyposażone w funkcję automatycznego zwijania węża.

kod BIP35SH **grupa** PRO2
cena 585,37zł netto

Wtyczka obrotowa do gniazda ssącego z chromowaną końcówką

Po włożeniu do gniazda ssącego uruchamia jednostkę centralną. Dodatkowo zapobiega skręcaniu się węża ssącego.

kod ACC03SH **grupa** AAA
cena 30,90zł netto

Wtyczka do gniazda ssącego

Po włożeniu do gniazda ssącego uruchamia jednostkę centralną.

kod ACC02 **grupa** AAA
cena 20,57zł netto

Wąż ssący o dowolnej długości

2 lata gwarancji, daje możliwość stworzenia węża w dowolnej długości bez włącznika on/off do rury teleskopowej bez klipsa.

kod MAG2 **grupa** AAA
cena 17,07zł netto

SYSTEM BEZPRZEWODOWY BW

System bezprzewodowy gwarantuje nam sprawne działanie odkurzacza bez konieczności rozkładania przewodów w trakcie montażu instalacji. Specjalny odbiornik BW współpracuje z wszystkimi jednostkami centralnymi. Jeśli sygnał z odbiornika nie jest wystarczający można wykorzystać wzmacniacz sygnału. Dzięki nadajnikowi BW możliwe jest również podłączenie szufelki automatycznej. System idealnie sprawdza sie także przy różnego rodzaju uszkodzeniach przewodu w już istniejących instalacjach.

Wąż ssący Superior BW

dł.	kod	cena netto	grupa
8,5m	BOYBW28NGL	649,59zł	AAA
10,4m	BOYBW34NGL	676,42zł	AAA

Odbiornik BW

kod	cena netto	grupa
ELERBWEU	364,88zł	AAA

Repeter wzmacniacz sygnału

kod	cena netto	grupa
KITELEREPEU	344,15zł	AAA

Nadajnik BW do szufelki automatycznej

kod	cena netto	grupa
KITACCVP02	292,36zł	AAA

System HAH wąż ukryty w ścianie

System HAH uwalnia nas od noszenia, rozwijania, a po skończonej pracy zwijania i chowania standardowego węża systemu centralnego odkurzania. Dzięki specjalnie wykonanej instalacji wąż chowany jest w rurociągu. Kiedy chcemy odkurzać wyciągamy odpowiednią ilość węża, blokujemy go żeby podczas pracy nie cofnął nam się do instalacji, montujemy rączkę i zaczynamy sprzątać.

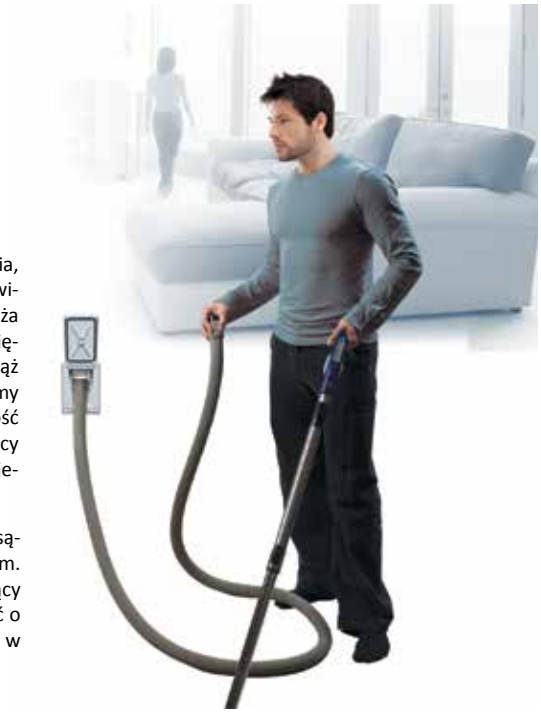

Po skończonej pracy wąż zostaje samoczynnie wciągnięty do instalacji. Dzieje się to dzięki sile ssącej jednostki centralnej Duovac. W systemie HAH najczęściej stosuje się węże o dł. 9m lub 12m. Stąd też z jednego punktu ssącego możemy obsłużyć nawet do 150m² powierzchni. Wąż ssący standardowo wyposażony jest w materiałowy pokrowiec, dzięki czemu nie musimy się obawiać o uszkodzenie mebli czy podłóg. Pokrowiec ten można również w łatwy sposób ściągnąć i wyprać w pralce.

W skład zestawu wchodzi:
- wąż ssący o dł 9,1m/12,2m
- gniazdo ssące HAH białe
- zestaw montażowy do gniazda HAH
- 3 łuki 90°
- 2 łuki 45°
- 2 łuki 22,5°

Zestaw nie zawiera rękojeści

Zestaw instalacyjny HAH

dł. 9,1m **kod** HSINS30BAS **grupa** PRO2 **cena** 1584,00zł netto

dł. 12,2m **kod** HSINS40BAS **grupa** PRO2 **cena** 1720,00zł netto

W skład zestawu wchodzi:
- ACC1024 rura teleskopowa
- ACC79GY wieszak na rurę teleskopową
- ACC56GY ssawka obrotowa dwufunkcyjna
- ACC1005DV szczotka do podłóg Super Premium
- ACC31DV szczotka do podłóg gładkich o szer. 30cm
- ACC17CGY ssawka szczelinowa
- ACC22DV praktyczna torba na akcesoria

Zestaw do sprzątania HAH

kod HS500 **grupa** AAA **cena** 394,86zł netto

Gniazdo ssące HAH białe

kod HS4000W **grupa** PRO2
cena 682,00zł netto

Zestaw montażowy do gniazda ssącego HAH

kod HS3000R **grupa** PRO2
cena 131,00zł netto

Przyłącze instalacji do gniazda HAH

kod HS3000RP **grupa** PRO2
cena 41,00zł netto

Łuk HAH 90°

kod HS202140 **grupa** PRO2
cena 59,00zł netto

Łuk HAH 45°

kod HS202141 **grupa** PRO2
cena 59,00zł netto

Łuk HAH 22,5°

kod HS202142 **grupa** PRO2
cena 59,00zł netto

Wąż ssący HAH z pokrowcem

dł. 9,1m **kod** HS302120 **grupa** PRO2
cena 358,00zł netto

dł. 12,2m **kod** HS302121 **grupa** PRO2
cena 494,00zł netto

Pokrowiec na wąż HAH

dł. 9,1m **kod** HS502103 **grupa** PRO2
cena 192,00zł netto

dł. 12,2m **kod** HS302104 **grupa** PRO2
cena 261,00zł netto

Zestaw – rękojeść z nadajnikiem i odbiornik RF

kod HS302144EV **grupa** PRO2
cena 1219,00zł netto

Rękojeść bez nadajnika RF z klipsem

kod HSPOIG56 **grupa** PRO2
cena 260,00zł netto

Adapter do akcesorii

kod HS502118 **grupa** PRO2
cena 18,00zł netto

Adapter do rękojeści

kod HS502119 **grupa** PRO2
cena 49,60zł netto

VROOM

VROOM to urządzenie, które w łatwy sposób dzięki kompaktowej konstrukcji zainstalować można np.: w kuchennej szafce. Raz zainstalowany VROOM jest zawsze w zasięgu ręki użytkownika. Urządzenie to przeznaczone jest do codziennego użytku aby w łatwy i szybki sposób pozbyć się powstałych zanieczyszczeń. VROOM automatycznie włącza się po wyjęciu węża z kasetki i wyłącza po zakończeniu pracy chowając wąż z powrotem do kasetki. VROOM dostępny jest z wężem o długości 5,5m. Vroom wyposażony jest w podręczny zestaw ssawek.

Vroom
kod VR0921518 **grupa** PRO2 **cena** 586,18zł netto

System Wally Flex to kompaktowy, elegancki a zarazem prosty w użyciu wąż. Niewielka kasetka, montowana na ścianie, zintegrowana jest z wężem ssącym, który podczas sprzątania rozciąga się do ok 4m. Wally Flex jest zawsze pod ręką w miejscach, w których jest najbardziej przydatny np.: w kuchni, łazience, garderobie. Dzięki temu w szybki i wygodny sposób posprzątasz powstałe zanieczyszczenia. Wally Flex wyposażony jest w podręczny zestaw ssawek.

Wally Flex
kod WALLY01WH **grupa** PRO2 **cena** 264,23zł netto

Fast Cleaning

Zestaw Fast Cleaning to 9-częściowy zestaw do szybkiego sprzątania, który idealnie sprawdza się w pomieszczeniu takich jak kuchnia, wiatrołap, garaż czy pomieszczenie gospodarcze. Ponieważ zestaw ten zawsze znajduje się pod ręką w łatwy i szybki sposób możemy zebrać okruchy, włosy, piasek i inne tego typu zanieczyszczenia.

W skład zestawu Fast Cleaning wchodzi:
- rozciągliwy wąż ssący dł. 2,4m-7m;
- aluminiowa rura teleskopowa;
- wieszak na wąż;
- uchwyt do rury teleskopowej;
- uchwyt na szczotki;
- obrotowa szczotka do podłóg drewnianych;
- szczotka okrągła;
- szczotka do tapicerki;
- długa ssawka do szczelin.

Fast Cleaning
kod PAK20SH **grupa** AAA **cena** 264,23zł netto

Standardowe gniazda ssące

biały
kremowy
czarny

Euro-Top

kod	kolor	cena netto	grupa
TUY301	biały	31,00zł	AAA
TUY30AM	kremowy	31,00zł	AAA
TUY30N	czarny	31,00zł	AAA

biały
kremowy
czarny

Ramka Euro-Top

kod	kolor	cena netto	grupa
TUY701	biały	9,00zł	AAA
TUY70AM	kremowy	9,00zł	AAA
TUY70N	czarny	9,00zł	AAA

biały
kremowy
srebrny

Classic

kod	kolor	cena netto	grupa
TUY011	biały	20,33zł	AAA
TUY013	kremowy	20,33zł	AAA
TUY25V	srebrny	28,46zł	AAA

biały
kremowy
srebrny

Ramka Classic

kod	kolor	cena netto	grupa
TUY071	biały	9,76zł	AAA
TUY073	kremowy	9,76zł	AAA
TUY26V	srebrny	12,20zł	AAA

biały
kremowy

Quadro

kod	kolor	cena netto	grupa
TUY861	biały	30,90zł	AAA
TUY86AM	kremowy	30,90zł	AAA

biały
kremowy

Longi

kod	kolor	cena netto	grupa
TUY871	biały	30,90zł	AAA
TUY87AM	kremowy	30,90zł	AAA

biały
kremowy

Standard

kod	kolor	cena netto	grupa
TUY041	biały	31,71zł	AAA
TUY043	kremowy	31,71zł	AAA

biały
kremowy

Ramki Standard

kod	kolor	cena netto	grupa
TUY091	biały	9,76zł	AAA
TUY093	kremowy	9,76zł	AAA

Gniazdo natynkowe z mikro - włącznikiem

kod TUY06HP **grupa** AAA
cena 86,18zł netto

Gniazdo techniczne

kod TUY296 **grupa** AAA
cena 27,52zł netto

Puszka unwiersalna

Pasujące serie gniazd ssących:
Euro-Top, Due, Deco, Vega, Top, Quadro, Standard, Classic, Longi, Asko

kod TUY88 **grupa** AAA
cena 6,88zł netto

Puszka standard

Pasujące serie gniazd ssących:
Deco, Vega, Top, Standard, Classic, Longi

kod TUY08CPL **grupa** AAA
cena 7,94zł netto

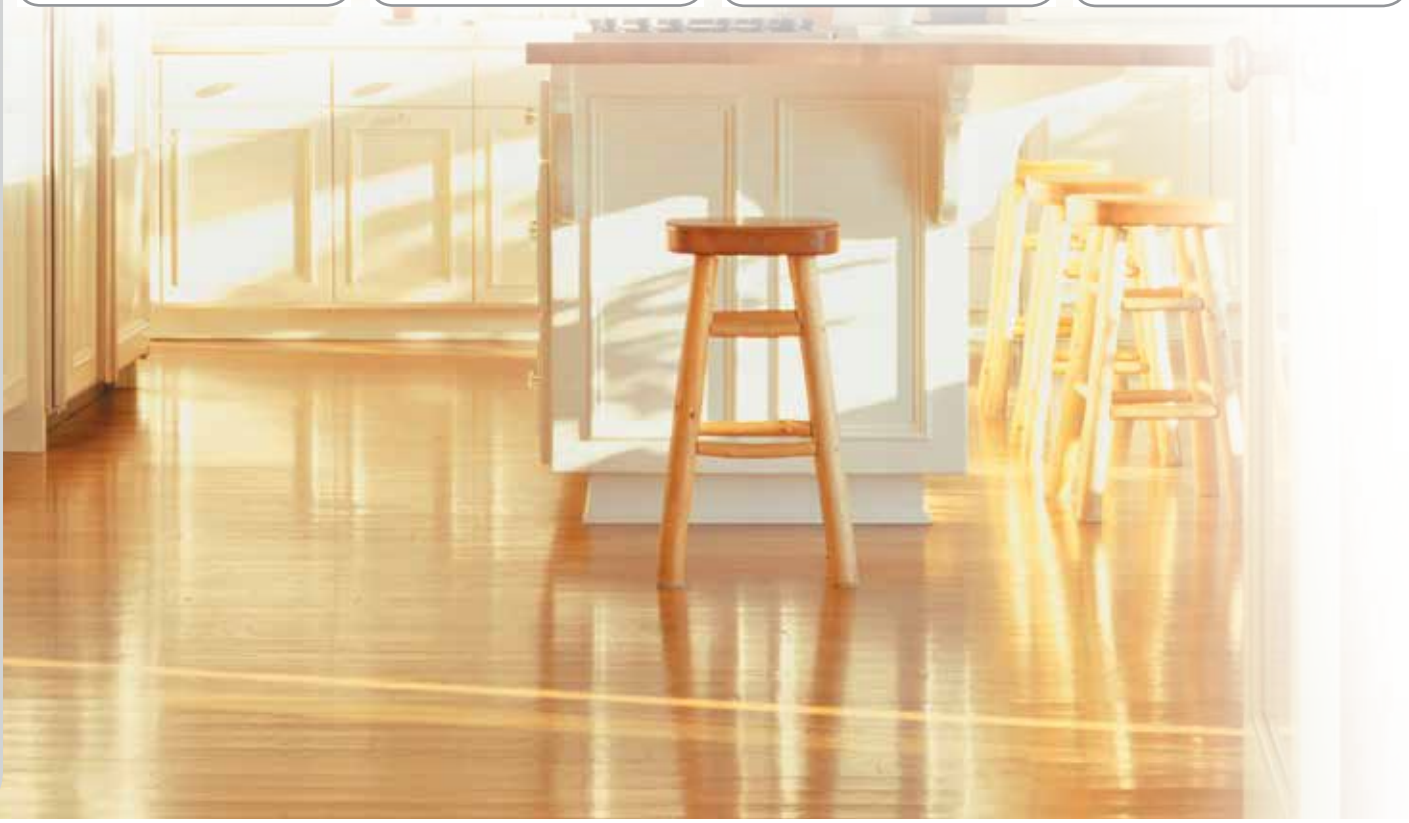

Ozdobne gniazda ssące

POLECAMY

biały
kremowy
srebrny

Vega

kod	kolor	cena netto	grupa
TUY901WH	biały	31,71zł	AAA
TUY901AM	kremowy	31,71zł	AAA
TUY901GY	srebrny	44,00zł	AAA

biały
kremowy

Top metal (ścienne)

kod	kolor	cena netto	grupa
TUY031	biały	78,05zł	AAA
TUY033	kremowy	78,05zł	AAA

biały
chrom

Top metal (podłogowe)

kod	kolor	cena netto	grupa
TUY031FM	biały	88,62zł	AAA
TUY038FM	chrom	88,62zł	AAA

stal szczotkowana

Deco

kod	kolor	cena netto	grupa
TUY03V	stal szczotkowana	74,80zł	AAA

Puszka Deco

kod	cena netto	grupa
TUY08T	7,69zł	AAA

biały szary
kremowy srebrny

Asko

kod	kolor	cena netto	grupa
TUY16V	biały	48,29zł	AAA
TUY15V	kremowy	48,29zł	AAA
TUY14V	szary	48,29zł	AAA
TUY13V	srebrny	59,29zł	AAA

biały szary
kremowy srebrny

Ramka Asko

kod	kolor	cena netto	grupa
TUY19V	biały	16,67zł	AAA
TUY18V	kremowy	16,67zł	AAA
TUY17V	szary	16,67zł	AAA
TUY20V	srebrny	21,79zł	AAA

biały szary
kremowy srebrny

Gniazdo na kluczyk

kod	kolor	cena netto	grupa
TUY21V	biały	80,49zł	AAA
TUY22V	kremowy	80,49zł	AAA
TUY23V	szary	80,49zł	AAA
TUY24V	srebrny	91,30zł	AAA

biały szary kremowy
beżowy jasny brąz ciemny brąz
srebrny szampański złoty

Due

kod	kolor	cena netto	grupa
TUY04V	biały	45,53zł	AAA
TUY05V	szary	45,53zł	AAA
TUY06V	kremowy	45,53zł	AAA
TUY07V	beżowy	45,53zł	AAA
TUY08V	jasny brąz	45,53zł	AAA
TUY09V	ciemny brąz	45,53zł	AAA
TUY10V	srebrny	52,03zł	AAA
TUY11V	szampański	52,03zł	AAA
TUY12V	złoty	52,03zł	AAA

biały kremowy
brąz srebrny
szampański czarny

Euro-Top metal

kod	kolor	cena netto	grupa
TUY214	biały	142,28zł	AAA
TUY208	kremowy	142,28zł	AAA
TUY210	brąz	142,28zł	AAA
TUY213	srebrny	142,28zł	AAA
TUY209	szampański	142,28zł	AAA
TUY211	czarny	142,28zł	AAA

Puszka Euro-Top

kod	cena netto	grupa
TUY31	15,02zł	AAA

PLASTIFLEX

Gniazda ssące Vimar

Do systemów centralnego odkurzania w budynkach użyteczności publicznej polecamy najwyższej jakości materiały instalacyjne o średnicy Ø63-Ø100, dostępne w naszej ofercie. Przedstawione poniżej gniazda ssące występują w kolorze białym lub czarnym z możliwością doboru ramek dekoracyjnych spośród bogatej oferty kolorystycznej. Gniazda te, głównie stosuje się do tzw. „włoskiego" systemu centralnego odkurzania. W celu uzyskania szczegółowych informacji prosimy o kontakt.

Gniazdo Vimar białe

kod TUY01V **grupa** PRO2
cena 120,00zł netto

Gniazdo Vimar czarne

kod TUY02V **grupa** PRO2
cena 120,00zł netto

Przedłużenie do gniazd Vimar

kod TUY42V **grupa** PRO2
cena 18,00zł netto

Puszka do gniazd Vimar

kod TUY88V **grupa** PRO2
cena 42,00zł netto

Przykładowe ramki do gniazd ssących Vimar

(pełna oferta ramek dostępna w katalogu producenta, w celu uzyskania szczegółowych informacji prosimy o kontakt)

Stal nierdzewna

Lite drewno

Kamień naturalny

Systemy wyrzutu powietrza

Gniazdo wyrzutowe

kod	kolor	cena netto	grupa
TUY01S	biały	29,27zł	AAA
TUY02S	kremowy	29,27zł	AAA
TUY03S	beżowy	29,27zł	AAA
TUY04S	jasny brąz	29,27zł	AAA
TUY05S	ciemny brąz	29,27zł	AAA
TUY06S	grafitowy	29,27zł	AAA

Gniazdo wyrzutowe

kod TUY52 **grupa** AAA
cena 15,45zł netto

Filtr HEPA Duovac

kod FILTRE197DV **grupa** AAA
cena 211,39zł netto

Workowy filtr wylotu powietrza

Filtr ten można zastosować we wszystkich modelach odkurzaczy Duovac gdy nie ma możliwości wyprowadzenia wyrzutu powietrza na zewnątrz budynku.

kod FILTRE198SH **grupa** AAA
cena 47,97zł netto

Filtr wylotu powietrza HEPA Duovac

Filtr ten można zastosować we wszystkich modelach odkurzaczy Duovac, gdy nie ma możliwości wyprowadzenia wyrzutu powietrza na zewnątrz budynku. Wyłapuje on 99,97% zanieczyszczeń większych od 0,3 mikrona. Producent nie daje gwarancji przy zastosowaniu filtra do jednostek innych producentów (zwłaszcza wykorzystujących filtrację tzw. „prawdziwy cyklon", gdzie część zanieczyszczeń wyrzucana jest na zewnątrz urządzenia). Stosując filtr wylotu powietrza HEPA Twój odkurzacz będzie pracował ciszej o około 2 dB.

Szufelki automatyczne

Szufelki automatyczne przeznaczone są do szybkiego usuwania zanieczyszczeń na powierzchniach gładkich. W łatwy i szybki sposób przy jednym naciśnięciu przycisku możemy w mgnieniu oka posprzątać zanieczyszczenia. Szufelki automatyczne wystepują w kilku kolorach i wzorach do wyboru.

Vacpan Kanada

biały, kremowy, czarny

kod	kolor	cena netto	grupa
ACC161	biały	156,10zł	AAA
ACC163	kremowy	156,10zł	AAA
ACC16N	czarny	156,10zł	AAA

Maskownica Vacpan

biały, kremowy, czarny

kod	kolor	cena netto	grupa
ACC291	biały	18,70zł	AAA
ACC293	kremowy	18,70zł	AAA
ACC29N	czarny	18,70zł	AAA

Vacusweep

biały, kremowy, czarny, srebrny

kod	kolor	cena netto	grupa
ACC191	biały	165,04zł	AAA
ACC19AM	kremowy	165,04zł	AAA
ACC19N	czarny	165,04zł	AAA
ACC19001	srebrny	182,93zł	AAA

Maskownica Vacusweep

biały, kremowy, czarny

kod	kolor	cena netto	grupa
ACC261	biały	18,70zł	AAA
ACC26AM	kremowy	18,70zł	AAA
ACC26N	czarny	18,70zł	AAA

Vacpan

biały, kremowy, jasny popiel, ciemny popiel, jasny brąz, ciemny brąz, czarny, srebrny

kod	kolor	cena netto	grupa
ACC01S	biały	74,80zł	AAA
ACC02S	kremowy	74,80zł	AAA
ACC03S	jasny popiel	84,55zł	AAA
ACC04S	ciemny popiel	84,55zł	AAA
ACC05S	jasny brąz	95,12zł	AAA
ACC06S	ciemny brąz	95,12zł	AAA
ACC07S	czarny	74,80zł	AAA
ACC08S	srebrny	84,55zł	AAA

Leovac

biały, kremowy, szampański, złoty, jasny brąz, ciemny brąz, czarny, srebrny, szary

kod	kolor	cena netto	grupa
ACC09S	biały	149,84zł	AAA
ACC10S	kremowy	149,84zł	AAA
ACC11S	szampański	185,70zł	AAA
ACC12S	złoty	185,70zł	AAA
ACC13S	jasny brąz	149,84zł	AAA
ACC14S	ciemny brąz	149,84zł	AAA
ACC15S	czarny	149,84zł	AAA
ACC16S	srebrny	185,70zł	AAA
ACC17S	szary	149,84zł	AAA

Gięta rura montażowa

kod MAG2S **grupa** AAA
cena 39,84zł netto

Podłączenie szufelki automatycznej o dł. 50cm

kod ACC20S **grupa** AAA
cena 25,61zł netto

Podłączenie szufelki automatycznej o dł. 70cm

kod ACC19S **grupa** AAA
cena 30,08zł netto

Skrzynka do Leovac

kod ACC18S **grupa** AAA
cena 64,23zł netto

Maskownica Vacpan stal szczotkowana

kod ACC16FP **grupa** AAA
cena 39,84zł netto

Gniazdo - szufelka

biały, kremowy

kod	kolor	cena netto	grupa
TUY224	biały	195,12zł	AAA
TUY225	kremowy	195,12zł	AAA

Zestawy instalacyjne Vaculine

Instalację centralnego odkurzania wykonuje się z elementów PVC (białej rury o średnicy 50,8mm oraz kształtek). Materiałów instalacyjnych nie należy łączyć z rurami kanalizacyjnymi. Rura może być zainstalowana poziomo, pionowo lub ukośnie. Kolano długie 90°, kolano 45° i kolano 30° to kształtki poprzez, które uzyskujemy zmianę kierunku przebiegu rur. Do wszelkich odgałęzień stosowane są trójniki. Najczęściej popełnianymi błędami jest nieprawidłowy montaż trójników. Rury PVC przy pomocy specjalnego noża należy przycinać pod kątem 90°. Miejsce przecięcia należy dokładnie wygładzić na zewnątrz i wewnątrz rury. Aby połączyć rurę z kształtkami należy użyć specjalnie do tego przeznaczonego kleju, który nakładamy na rurę. W przebiegu instalacji przy rurach prowadzimy przewód. Każde gniazdo ssące musi być podłączone do zasilania 24-volt, aby uzyskać połączenie elektryczne z odkurzaczem centralnym. Istnieje możliwość zastosowania bezprzewodowego systemu, który bezpośrednio po włączeniu węża ssącego uruchamia zdalnie jednostkę centralną.
Na stronie **www.topvac.pl** do pobrania instrukcja montażu instalacji.

Vaculine

Wszystkie elementy PVC wykonane są przez kanadyjskiego producenta VACULINE, potentata wśród producentów, które dają nam pewność, że w przyszłości nie doprowadzą one do nieszczelności i powstawania zatorów w rurociągu.

Zestawy instalacyjne PVC	KIT3 komplet dla 3 g.s.	KIT4 komplet dla 4 g.s.	KIT5 komplet dla 5 g.s.	KIT3B komplet z 3 g.s. białe	KIT3K komplet z 3 g.s. kremowe	KIT4B komplet z 4 g.s. białe	KIT4K komplet z 4 g.s. kremowe	KIT5B komplet z 5 g.s. białe	KIT5K komplet z 5 g.s. kremowe
TUY61BLA rura o dł. 1,5m	12	16	21	12	12	16	16	21	21
TUY19 kolano 90° długie	9	12	18	9	9	12	12	18	18
TUY15 kolano 90° krótkie	3	4	5	3	3	4	4	5	5
TUY21 trójnik 90°	3	4	5	3	3	4	4	5	5
TUY24 kolano 45°	4	4	5	4	4	4	4	5	5
TUY88 płytka montażowa uniwersalna	3	4	5	3	3	4	4	5	5
TUY35 złączka do rury	6	9	12	6	6	9	9	12	12
TUY45 uchwyt do rury	6	9	12	6	6	9	9	12	12
TUY54 klej 60ml	1	1	-	1	1	1	1	-	-
TUY55 klej 125ml	-	-	1	-	-	-	-	1	1
TUY56R przewód elektryczny	20	25	35	20	20	25	25	35	35
TUY58C opaski zaciskowe	12	20	25	12	12	20	20	25	25
TUY861 gniazdo ssące Quadro białe	-	-	-	3	-	4	-	5	-
TUY86AM gniazdo ssące Quadro kremowe	-	-	-	-	3	-	4	-	5

* g.s. - gniazdo ssące

kod	KIT3	KIT4	KIT5	KIT3B	KIT3K	KIT4B	KIT4K	KIT5B	KIT5K
grupa	AAA	AAA	AAA	AAA	AAA	AAA	AAA	AAA	AAA
cena netto	238,94	311,73	416,60	331,64	331,64	435,33	435,33	571,10	571,10

PLASTIFLEX

Z naszego długoletniego doświadczenia wynika, że nia ma potrzeby montowania dużej ilości gniazd ssących.

Na jednym poziomie o powierzchni 100m² potrzebne są od 1 do 3 gniazd ssących.

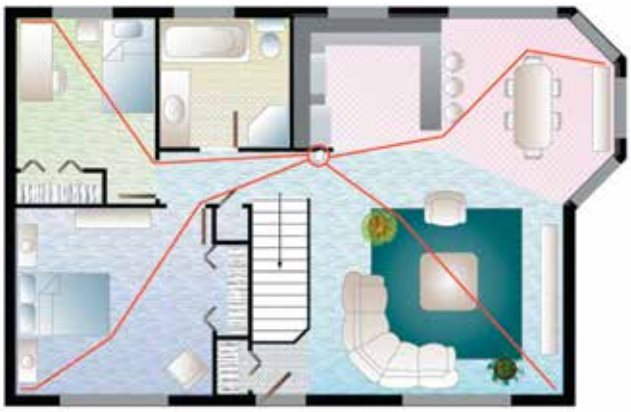

Materiały instalacyjne

Rura o dł. 1,5m
kod TUY61BLA **grupa** AAA
cena 8,94zł netto

Rura o dł. 2m
kod TUY66 **grupa** AAA
cena 12,19zł netto

Materiały instalacyjne dostępne są w gotowych zestawach, skompletowanych na określoną liczbę gniazd ssących z możliwością dołożenia podejścia instalacji szufelki automatycznej lub innego równie przydatnego sprzętu typu Vroom lub Fast Cleaning. Istnieje możliwość rozbudowania zestawu o dodatkowe elementy z szerokiej oferty materiałów instalacyjnych Vaculine.

Kolano 90° długie
kod TUY19 **grupa** AAA
cena 2,72zł netto

Kolano 90° długie jednokielichowe
kod TUY20 **grupa** AAA
cena 2,72zł netto

Kolano 90° krótkie
kod TUY15 **grupa** AAA
cena 2,57zł netto

Kolano 45°
kod TUY24 **grupa** AAA
cena 2,05zł netto

Kolano 45° jednokielichowe
kod TUY25 **grupa** AAA
cena 2,05zł netto

Kolano 30°
kod TUY26 **grupa** AAA
cena 3,00zł netto

Kolano 38°
kod TUY27 **grupa** AAA
cena 5,38zł netto

Złączka do rury
kod TUY35 **grupa** AAA
cena 1,13zł netto

Złączka nyplowa
kod TUY12 **grupa** AAA
cena 1,52zł netto

Przedłużenie do gniazda
kod TUY42 **grupa** AAA
cena 2,44zł netto

Trójnik 90°
kod TUY21 **grupa** AAA
cena 3,50zł netto

Trójnik 2x45°
kod TUY28 **grupa** AAA
cena 5,40zł netto

Trójnik 90°T
kod TUY22 **grupa** AAA
cena 4,99zł netto

Trójnik 45°
kod TUY29 **grupa** AAA
cena 4,12zł netto

Trójnik 2x90°
kod TUY156 **grupa** AAA
cena 6,33zł netto

Redukcja 50/50,8
kod TUY38 **grupa** AAA
cena 2,90zł netto

Złączka przesuwna
kod TUY36 **grupa** AAA
cena 3,35zł netto

Uchwyt do rury
kod TUY45 **grupa** AAA
cena 0,88zł netto

Rozetka
kod TUY46 **grupa** AAA
cena 3,08zł netto

Pierścien przedłużający
kod TUY43 **grupa** AAA
cena 3,30zł netto

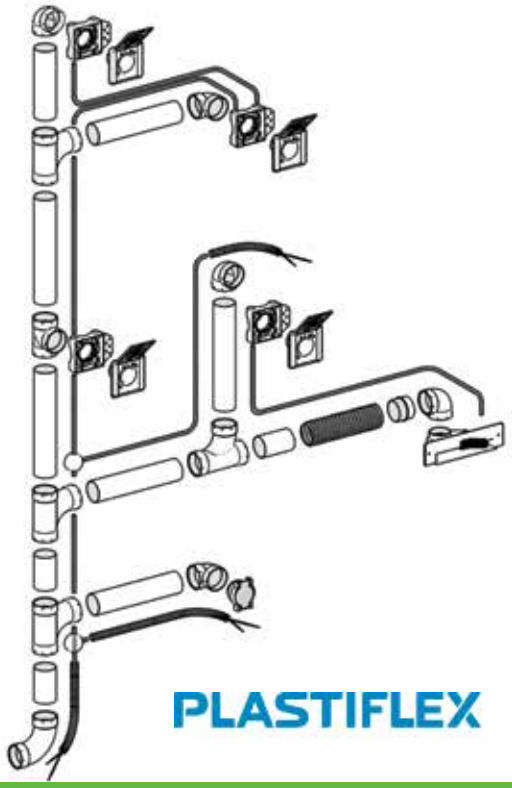

Obejście rury
kod TUY2T **grupa** AAA
cena 15,19zł netto

Opaska zaciskowa 100szt
kod TUY58C **grupa** AAA
cena 18,00zł netto

Korek na rurę
kod TUY44 **grupa** AAA
cena 1,83zł netto

Nóż Rothenberger Plasticut z 2 ostrzami
kod TUY1T **grupa** AAA
cena 184,55zł netto

Przewód elektryczny 2x0,75mm z gietą rurą ochronną
kod TUY56R **grupa** AAA
cena 4,23zł netto

Przewód elektryczny OMY 2x0,75mm okrągły w podwójnej izolacji
kod TUY125 **grupa** AAA
cena 1,69zł netto

Klej 60ml
kod TUY54 **grupa** AAA
cena 12,11zł netto

Klej 125ml
kod TUY55 **grupa** AAA
cena 17,13zł netto

Klej 250ml
kod TUY60 **grupa** AAA
cena 23,85zł netto

Materiały eksploatacyjne

Wielowarstwowy antyalergiczny worek jednorazowy

Stosowany do jednostek Air10, Spirit. 1sztuka o pojemności 15l wystarcza na około 4-5 miesięcy.

kod Filtre189 **grupa** AAA
cena 15,45zł netto

Wielowarstwowy antyalergiczny worek jednorazowy

Stosowany do jednostek Symphonia 523/653, Star, Air 50, Signature 660/874, Sensa.

kod Filtre196 **grupa** AAA
cena 21,14zł netto

Antybakteryjny filtr ochronny

Montowany na filtrze DuoFib Velcro chroni go przed zabrudzeniem. Zastosowanie głównie do Duovac Signature 874/200. Możliwość zastosowania do urządzeń wyposażonych w filtr DuoFib Velcro FILTRE-208. W komplecie 3szt.

kod Filtre041 **grupa** AAA
cena 27,40zł netto

Komplet filtrów do separatora TOP15

kod Filtre1SH **grupa** AAA
cena 113,00zł netto

Filtr do separatora DIV21

kod FiltreDIV216X8
grupa AAA **cena** 117,89zł netto

Tłumik hałasu

kod TUY85 **grupa** AAA
cena 38,21zł netto

Filtr DuoFib Velcro

Filtr stosowany do modeli Simplici-T, Air10, Sensa. Filtr DuoFib Velcro posiada elastyczną gumę do mocowania, która znacznie ułatwia montaż oraz demontaż filtra. DuoFib zawiera najnowocześniejszą technologie SILPURE, która zapobiega rozwojowi bakterii. SILPURE to nowa generacja antybakteryjna wykorzystująca naturalną siłę srebra, która hamuje rozwój bakterii i zapobiega nieprzyjemnym zapachom.

kod Filtre203 **grupa** AAA
cena 122,77zł netto

Filtr DuoFib Velcro

Filtr stosowany do modeli Symphonia 448/523/653, Air50, Star, Silentium 523/562/660, Signature 562/660. Filtr DuoFib Velcro posiada elastyczną gumę do mocowania, która znacznie ułatwia montaż oraz demontaż filtra. DuoFib zawiera najnowocześniejszą technologie SILPURE, która zapobiega rozwojowi bakterii. SILPURE to nowa generacja antybakteryjna wykorzystująca naturalną siłę srebra, która hamuje rozwój bakterii i zapobiega nieprzyjemnym zapachom.

kod Filtre208 **grupa** AAA
cena 137,40zł netto

Filtr DuoFib Velcro

Filtr stosowanydo modeli Signature 874, Signature 200. Filtr DuoFib Velcro posiada elastyczną gumę do mocowania, która znacznie ułatwia montaż oraz demontaż filtra. DuoFib zawiera najnowocześniejszą technologie SILPURE, która zapobiega rozwojowi bakterii. SILPURE to nowa generacja antybakteryjna wykorzystująca naturalną siłę srebra, która hamuje rozwój bakterii i zapobiega nieprzyjemnym zapachom.

kod Filtre201 **grupa** AAA
cena 156,10zł netto

SILPURE

Jednostki centralne Duovac to przede wszystkim wygoda użytkowania połączona z prostą obsługą. Każdy model Duovac wyposażono w filtr DuoFib Velcro, który wystarczy naciągnąć na metalowy stelaż przy pomocy praktycznych gumek, znacznie ułatwiających użytkownikowi czyszczenie odkurzacza oraz montaż i demontaż filtra. W filtrze zastosowano nową generację antybakteryjną SILPURE z jonami srebra. Rozwiązanie to w znacznym stopniu hamuje rozwój bakterii w tkaninie filtra i zapobiega nieprzyjemnym zapachom. Filtr DuoFib można wyprać np.: w pralce lub pod bieżącą wodą. W jednostkach centralnych Duovac istnieje dodatkowa możliwość stosowania worków jednorazowych o dużej pojemności, które po napełnieniu wymieniamy na nowy bez kontaktu z kurzem.

Warunki Gwarancji

1. Producent NUERA AIR 1490 Dagenais Blvd. W Laval, QC H7L 5C7 CANADA zapewnia bezawaryjne działanie swoich urządzeń w okresie gwarancji, a firma „TopVac" jako generalny importer w Polsce i gwarant zobowiązuje się w ramach gwarancji usunąć bezpłatnie wady powstałe z winy producenta.

2. Gwarancja obejmuje tylko te sytuacje, gdy urządzenie zostało zainstalowane zgodnie z zaleceniami producenta, a odkurzacz jest prawidłowo eksploatowany zgodnie z instrukcją dołączoną do jednostki centralnej.

3. Odkurzacz centralny może być użytkowany wyłącznie do zbierania kurzu domowego w prywatnych mieszkaniach i domach.

Okres gwarancji wynosi:

● Jednostki centralne: 5 lat robocizna; 25 lat LIFETIME WARRANTY na części; (z wyjątkiem modelu Duovac Simplici-T 5 lat gwarancji). W przypadku nie dopełnienia warunków z punktu 8 na jednostki centralne obowiązuje 5 lat gwarancji (robocizna i części);

● Gniazda ssące: 2 lata;
● Akcesoria i zestawy sprzątające 2 lata [węże Superior Duovac – 5 lat];
● W przypadku wystawienia dowodu zakupu jednostki centralnej na klienta końcowego będącego podmiotem gospodarczym gwarancja wynosi do 5 lat.

4. Wady i uszkodzenia należy zgłaszać niezwłocznie u instalatora Duovac.

5. Wady ujawnione w okresie gwarancji zostaną usunięte bezpłatnie zasadniczo w terminie 5 dni roboczych od daty dostarczenia sprzętu do naprawy, w uzasadnionych sytuacjach [brak odpowiednich części zamiennych] czas wydłuża się do 21 dni.

6. Naprawy gwarancyjne wykonywane są w serwisie centralnym w siedzibie generalnego importera TopVac lub u instalatora [sprzedawcy] Duovac, sposób naprawy ustala gwarant.

7. Nabywca zobowiązany jest dostarczyć uszkodzone urządzenie [odkurzacz nie może zostać na stałe sklejony z instalacją PVC, do podłączenia z instalacją służy gięta rura dostarczana zawsze z urządzeniem] do miejsca naprawy na własny koszt lub skorzystać odpłatnie z firmy instalacyjnej, jeśli gwarancja zostanie uznana urządzenie zostanie naprawione i odesłane bezpłatnie.

8. Świadczenia w ramach gwarancji LIFTETIME WARRANTY zostaną uwzględnione tylko wtedy gdy:
● W ciągu 30 dni od daty zakupu zostanie wysłana kompletnie wypełniona karta rejestracyjna w celu rejestracji urządzenia w serwisie centralnym.
● Zostanie przedłożony oryginalny dowód zakupu na osobę wskazaną na karcie rejestracyjnej.

9. Kupujący podpisując kartę rejestracyjną akceptuje warunki gwarancji i obsługi.

10. Gwarancja nie obejmuje:

● Uszkodzeń powstałych z winy użytkownika w skutek niewłaściwej eksploatacji i nie przestrzegania instrukcji obsługi.
● Wszelkich uszkodzeń termicznych, mechanicznych w tym też powstałych w czasie dostawy do i z serwisu.
● Wymiany szczotek w silniku, bezpiecznika, baterii oraz filtrów.
● Uszkodzeń powstałych podczas montażu jednostki oraz gdy urządzenie podłączone zostanie do nieprawidłowo wykonanej instalacji – za fachowość i jakość wykonania instalacji ponosi odpowiedzialność firma instalacyjna.
● Uszkodzeń wszystkich elementów systemu centralnego odkurzania powstałych z przyczyn zewnętrznych takich jak: pożar, wyładowanie atmosferyczne, zalanie itd.
● Wad wynikłych ze stosowania części nieoryginalnych Duovac, nie pochodzących od producenta.
● W sytuacji kiedy jednostka centralna zostanie na stałe sklejona z instalację PVC

11. W przypadku spraw spornych właściwym jest sąd w Poznaniu

Dystrybutor

TOP VAC
ODKURZACZE CENTRALNE

Zamysłowo, ul. Moderska 1a
62-060 Stęszew
tel. 61 8177 043
kom. 601 082 919
www.duovac.pl

W katalogu podano ceny netto bez podatku VAT. Kolory produktów przedstawionych na zdjęciach mogą różnić się od oryginałów. Za ewentualne błędy w druku firma nie ponosi odpowiedzialności.
Publikacja ta ma charakter informacyjny i nie stanowi oferty handlowej w rozumieniu art.66 §1 kodeksu cywilnego oraz innych właściwych przepisów prawnych. Zastrzegamy sobie prawo do wprowadzania zmian w zakresie modyfikacji produktów bez każdorazowego informowania. Ceny zawarte w tym katalogu uzależnione są od cen naszych dostawców. W przypadku jakichkolwiek zmian w cenniku naszych dostawców zastrzegamy sobie także prawo do zmian cen bez każdorazowego powiadamiania Państwa.